ՄԵՏԱՂԱԿԱՆ ՖԵՐՄԱ ՄՖ2

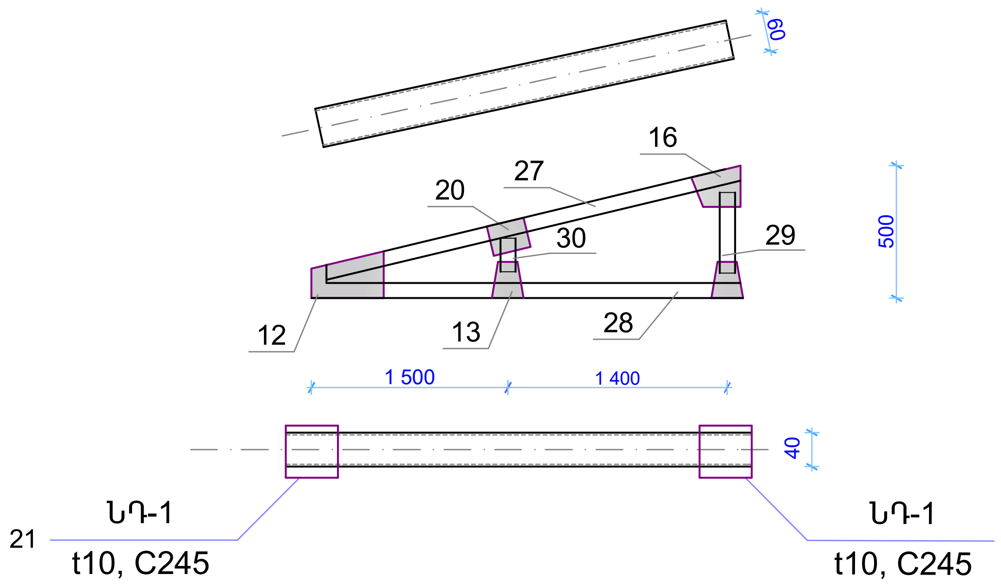

ՄԱՍՆԱԳԻՐ 1 ՖԵՐՄԱՅԻ ՀԱՄԱՐ

ՄՖ2 (3 հատ)

	Մասնագիր C 38/23 դասի ВСт 3пс 6 մարկայի պողպատ					
ՀՀ	ՀԱՏՎԱԾՔԸ մմ	ԵՐԿԱՐՈՒԹ. մմ	1մ-ի քաշը, կգ	էլեմենտի քաշը, կգ	քանակ	Ընդ. քաշը կգ
27	□ 60x40x3	3000	4,42	10,6	1	13,3
28	□ 60x40x3	2900	4,42	10,2	1	12,8
29	□ 60x40x3	350	4,42	1,55	1	1,55
30	□ 60x40x3	200	4,42	0,88	1	0,88
12	- 500x6	400	23,55	9,42	1	9,42
13	- 250x6	200	11,78	2,36	2	4,72
16	- 300x6	250	14,13	3,53	1	3,53
20	- 250x6	200	11,78	2,36	1	2,36
21	- 200x10	200	15,7	3,14	2	6,28
	ԸՆԴԱՄԵՆԸ					54,84

	Մասնագիր C 38/23 դասի ВСт 3пс 6 մարկայի պողպատ					
	ՀՈՐԻԶՈՆԱԿԱՆ ԿԱՊԵՐ					
ՀՀ	ՀԱՏՎԱԾՔԸ մմ	ԵՐԿԱՐՈՒԹ. մմ	1մ-ի քաշը, կգ	էլեմենտի քաշը, կգ	քանակ	Ընդ. քաշը կգ
32	□ 20x40x3	2750	2,54	6,985	7	48,9
31	□ 60x40x3	2550	4,42	11,27	6	67,6
	ԸՆԴԱՄԵՆԸ					116,5
	ՈՒՂՂԱՀԱՅԱՑ ԿԱՊԵՐ					
33	□ 60x40x3	1450	4,42	6,4	4	25,6

ՈՒՂՂԱՁԻԳ ԿԱՊԵՐԻ ԴԱՍԱՎՈՐՈՒԹՅԱՆ ՍԽԵՄԱ

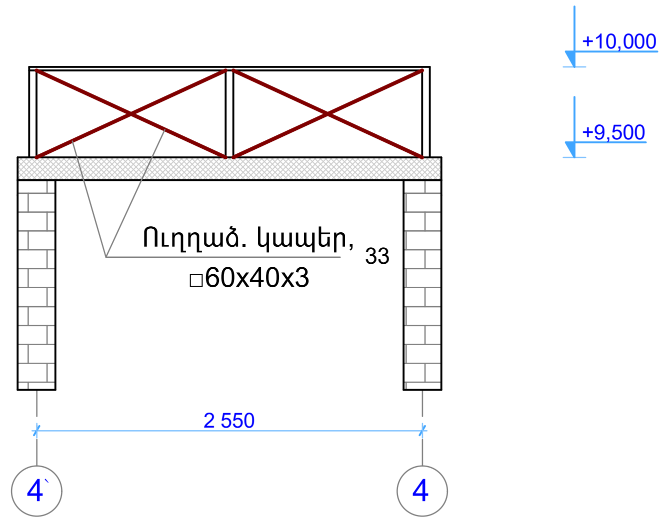

ԿԱԽՈՎԻ ԾԱԾԿԻ ԻՐԱԿԱՆԱՑՄԱՆ ՍԽԵՄԱ

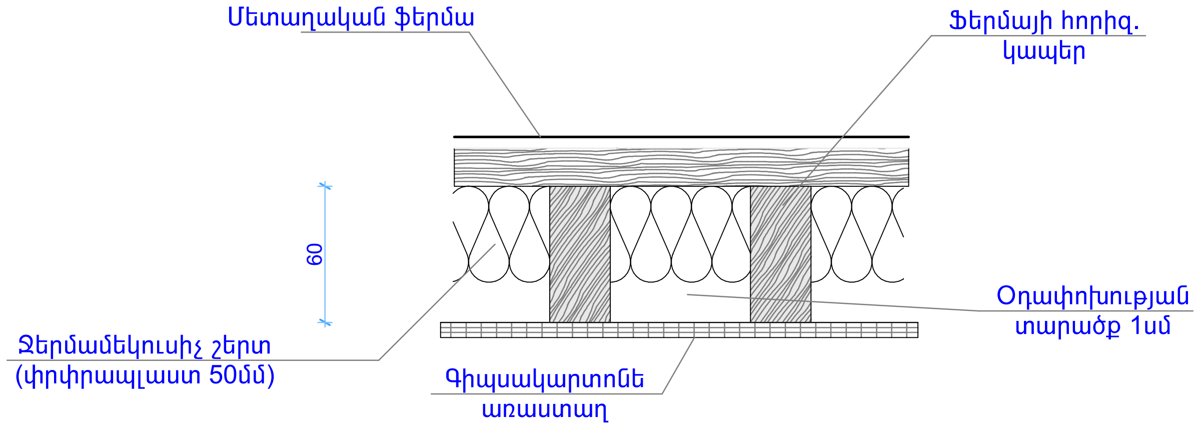

1. ՑԻՆԿԱՊԱՏ ՊՐՈՖԻԼԱՎՈՐ ԹԻԹԵՂ δ=0.55մմ - 9,1մ²
2. Գիպսոստվարաթ. կախովի առաստաղի կառուցում - 5,6մ²
3. Փրփրապլաստ 50մմ - 5,6մ²

			ԵՐԵՎԱՆ ՔԱՂԱՔԻ ԹԻՎ 22 ՀԻՄՆԱԿԱՆ ԴՊՐՈՑԻ ՀԻՄՆԱՆՈՐՈԳՄԱՆ ՆԱԽԱԳԻԾ ԱՋԱՓՆՅԱԿ ՎԱՐՉԱԿԱՆ ՇՐՋԱՆ, Հ/Ա Գ-3 ԹԱՂԱՄԱՍ	ԵՐԵՎԱՆ 2015թ.
ՆԳճ	Լ.Ջզմեջյան			ՓՈՒԼ / ԹԵՐԹ / ԹԵՐԹԵՐ
ՆԱԽԱԳԾԵՑ	Ա.Սամսոնյան		ԿՈՆՍՏՐՈՒԿՏՈՐԱԿԱՆ ՄԱՍ	ԱՆ / Կ-25 / 33
			ՀՈՐԱՆԻ ՏԱՆԻՔ; ՄԵՏԱՂԱԿԱՆ ՖԵՐՄԱ ՄՖ1; ՄԱՍՆԱԳՐԵՐ	ՊԵՏ. ԼԻՑԵՆԶԻԱ N 13944